LL9Z/T236 Limit Switch 行程开关

速动开关 LL9Z4R 236-11Z、LL9Z4R 236-02Z
缓动开关 LL9T4R 236-11Z、LL9T4R 236-02Z

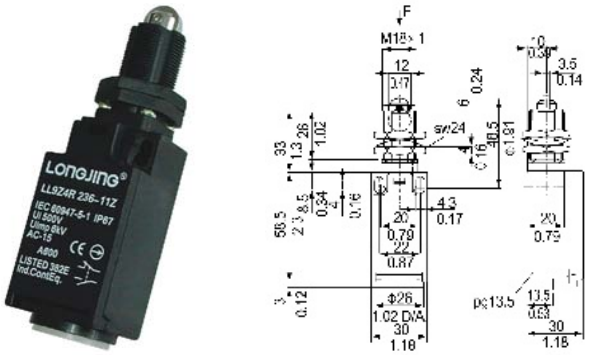

速动开关 LL9ZK 236-11Z、LL9ZK 236-02Z
缓动开关 LL9TK 236-11Z、LL9TK 236-02Z

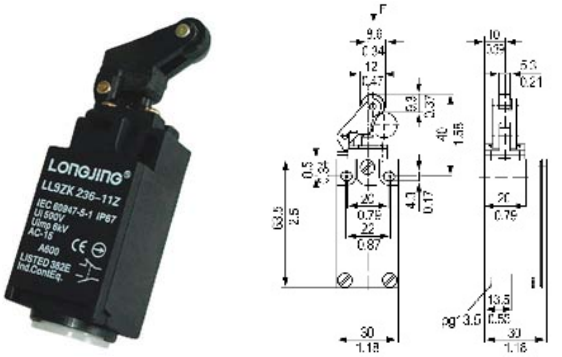

速动开关 LL9ZV1H 236-11Z、LL9ZV1H 236-02Z
缓动开关 LL9TV1H 236-11Z、LL9TV1H 236-02Z

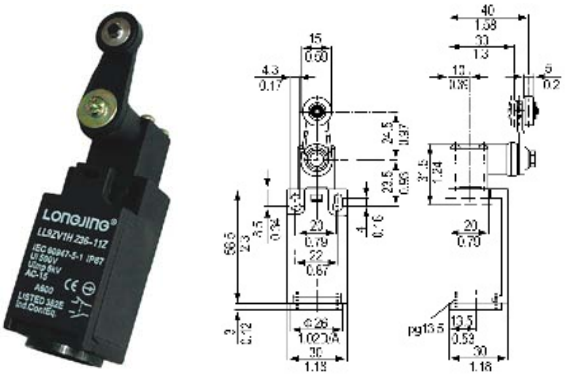

速动开关 LL9Z1R 236-11Z、LL9Z1R 236-02Z
缓动开关 LL9T1R 236-11Z、LL9T1R 236-02Z

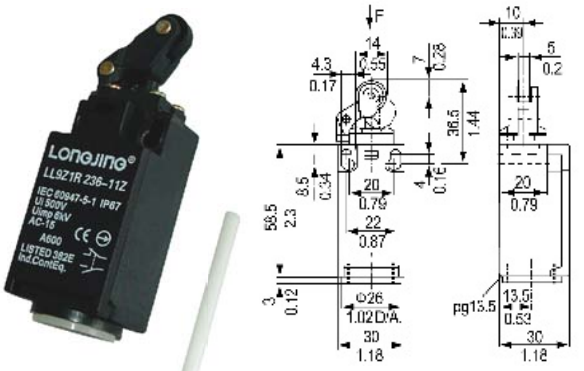

速动开关 LL9ZV7H 236-11Z、LL9ZV7H 236-02Z
缓动开关 LL9TV7H 236-11Z、LL9TV7H 236-02Z

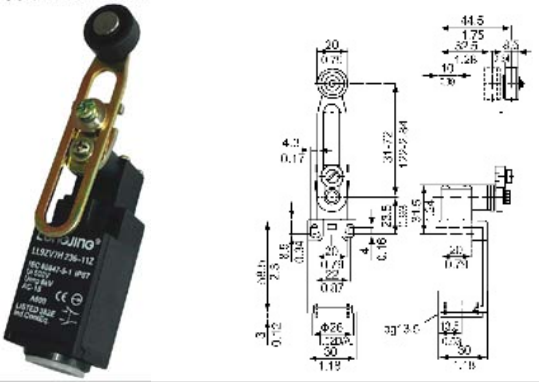

速动开关 LL9ZV10H 236-11Z、LL9ZV10H 236-02Z
缓动开关 LL9TV10H 236-11Z、LL9TV10H 236-02Z

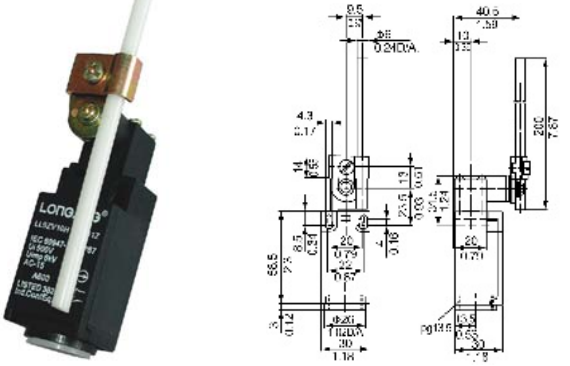

速动开关 LL9Z4K 236-11Z、LL9Z4K 236-02Z
缓动开关 LL9T4K 236-11Z、LL9T4K 236-02Z

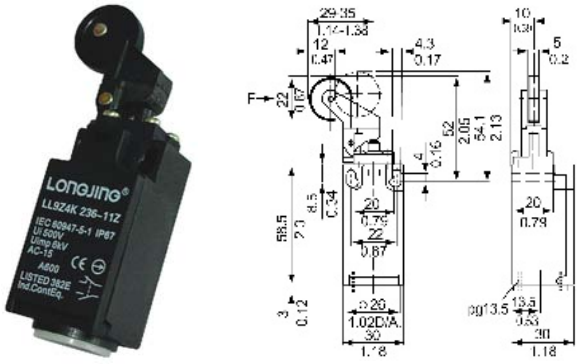

速动开关 LL9ZK4 236-11Z、LL9ZK4 236-02Z
缓动开关 LL9TK4 236-11Z、LL9TK4 236-02Z